TURNSTILES.us
www.TURNSTILES.us
Call 303 670 1099 * Text 303 918 9787
patrick.mcallister@turnstiles.us

Wiring Diagrams:
Push Bar Automatic Gate
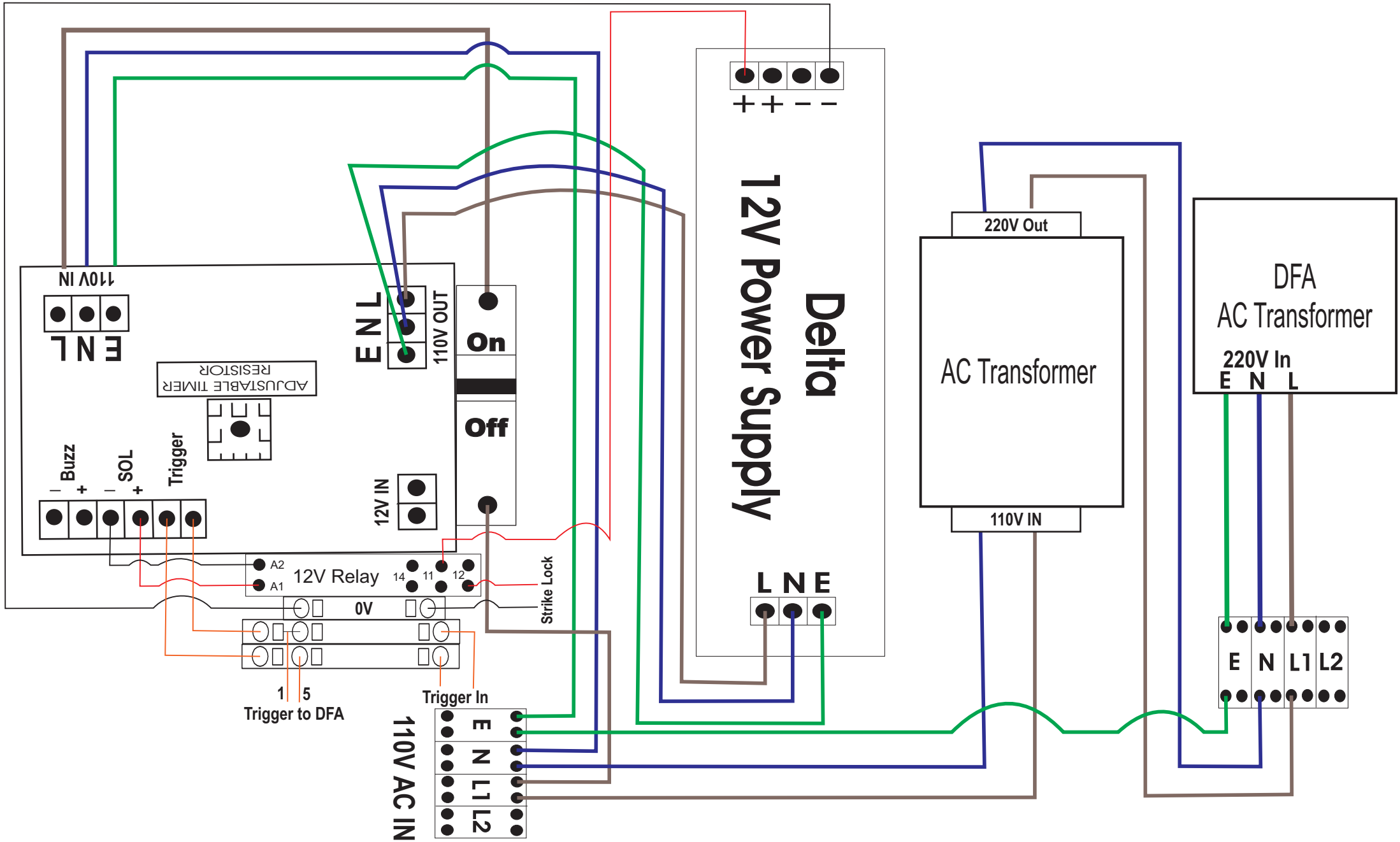
Document no:	WD-F-131
Rev no:	0